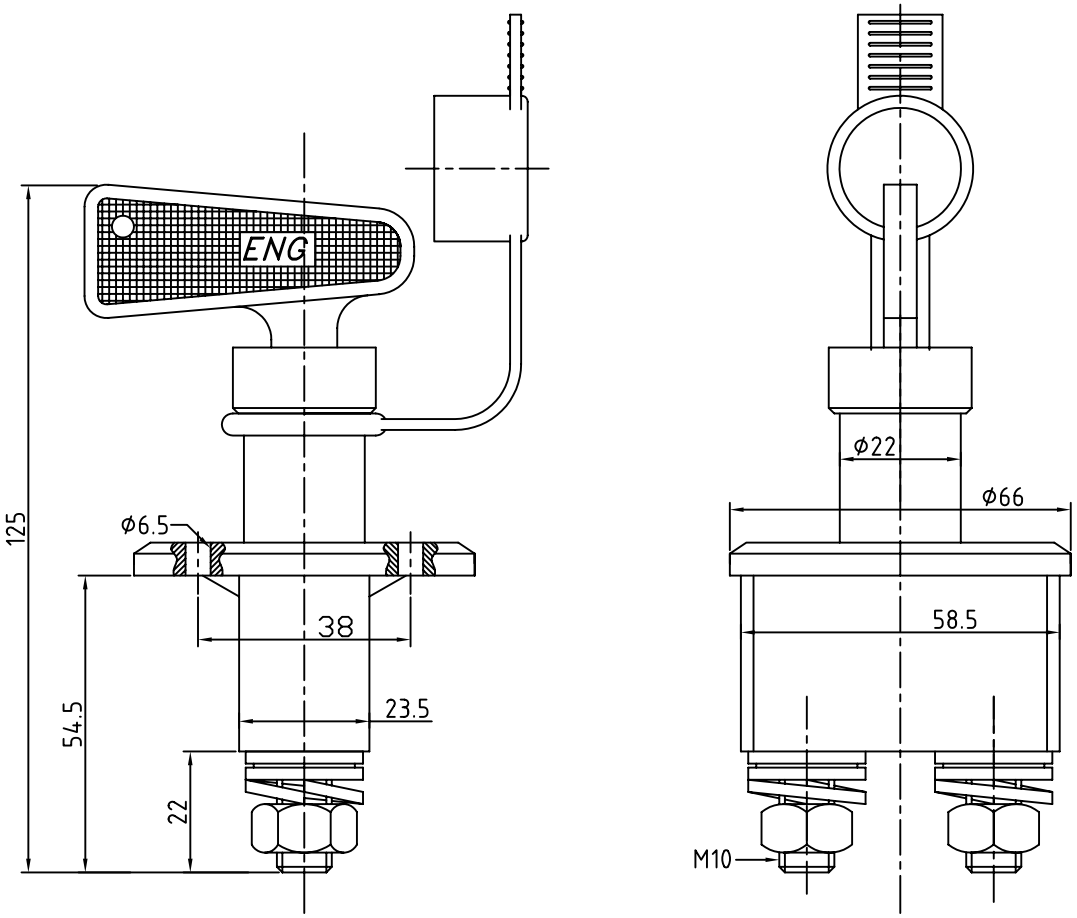

Rev. Nr.	DEĞİŞİKLİK AÇIKLAMASI	DEĞ. KOD.	TARİH	DEĞ. YAP.	ONAY
1.	ANTET DEĞİŞİKLİĞİ	-	27/06/2007	F. A.	T. Ö.

ÖLÇEK 1:2	A3				
		ÇİZEN	G. AKBAŞ	01/03/1998	
		KONTROL	V. GÜNAY	01/03/1998	
		ONAY	V. GÜNAY	01/03/1998	

ÖNCELİKLİ	SERBEST TOLERANSLAR			
KRİTİK ▽	0.5'den 3'e	±0.05	30'dan 120'ye	±0.3
ÖNEMLİ ◇	3'den 6'ya	±0.1	120'den 400'e	±0.5
	6'dan 30'a	±0.2	400'den 1000'e	±0.8

TIR DEVRE KESİCİ PLASTİK

PARÇA KODU

05 0303

ENG®

AÇIKLAMA:MAX.24V
MAX.250A
2500 A/5 Sn

0 1
a-b

Bu döküman "ENG Elektrik Nakil Gereçleri ve Otomat San. Ltd. Şti." ne aittir; kısmen veya tamamı çoğaltılamaz, hiç bir kuruma veya şahsa verilemez.